Micro Cinema Camera

Una più piccola di mondo con servo controllo remoto!

Lanciata Micro Cinema Camera Blackmagic, la compatta digitale professionale che rivoluziona il mondo cinematografico. Dotata di sensore Super 16 mm, montaggio obiettivo Micro Four Thirds, registrazione ProRes e RAW, e un'ampia varietà di porte per audio e video professionali, questa fotocamera cinematografica digitale più piccola e più leggera rende la produzione cinematografica più accessibile e più creativa rispetto a tutti i formati precedenti. Utilizzando il software Blackmagic Desktop Video, è possibile registrare in formato ProRes o RAW su qualsiasi computer Mac o Windows. Con Micro Cinema Camera, è possibile registrare su dischi esterni USB 3 o su schede SD UHS-II. Il sensore Super 16 mm offre una gamma dinamica fino a 13 stop, mentre il montaggio obiettivo Micro Four Thirds consente una vasta gamma di opzioni di ottiche economiche e di alta qualità. Con Micro Cinema Camera, è possibile creare immagini cinematografiche di alta qualità con una fotocamera più leggera e maneggevole.

Realizza filmati mozzafiato!

La cinepresa digitale per le scene d'azione

Micro Cinema Camera Blackmagic è la cinepresa digitale professionale della dimensione completamente nuova. È perfetta per i quadricotteri e le riprese cinematografiche, ma anche per essere usata come una delle tante ottiche. Grazie ai sensori Super 16 mm, alla gamma dinamica fino a 13 stop e alla possibilità di registrare in ProRes o RAW, Micro Cinema Camera è la più piccola e più leggera cinepresa digitale cinematografica che consente di realizzare riprese cinematografiche di alta qualità con una fotocamera più leggera e più maneggevole. Inoltre, Micro Cinema Camera Blackmagic. Dispone il tuo pubblico!

Gestione remota

Controlla la cinepresa a distanza dall'iPad

Quando la cinepresa deve utilizzare un'apparecchiatura per riprese remote o tecniche, può utilizzare a distanza di sicurezza, ad esempio, su un'auto o su un'imbarcazione. Con Micro Cinema Camera, è possibile, ad esempio, utilizzare una connessione ethernet wireless o cablata per controllare la cinepresa da un'ubicazione sicura e lontana dai pericoli, dai materiali, dai vapori, dal rumore, dalla polvere o dalle condizioni meteorologiche. Inoltre, la porta di espansione dispone di un'uscita HDMI per il monitoraggio remoto, ma anche di una videocassettiera seriale accessoria, per una monitoraggio remoto della stessa. Di seguitemo, della stessa della batteria e dei tuoi cavi.

Un design estremamente versatile

La cinepresa modulare più piccola e versatile sul mercato

Micro Cinema Camera Blackmagic combina la più piccola e più versatile cinepresa digitale di esposizione modulare. Grazie alla sua compattezza, alla sua versatilità e alla sua facilità di utilizzo, Micro Cinema Camera è ideale per il mercato. Micro Cinema Camera Blackmagic combina la più piccola e più versatile cinepresa digitale di esposizione modulare. Grazie alla sua compattezza, alla sua versatilità e alla sua facilità di utilizzo, Micro Cinema Camera è ideale per il mercato. Il corpo della cinepresa è leggero e robusto grazie del telaio in alluminio CNC e del pannello frontale in fibra di vetro. Il montaggio obiettivo Micro Four Thirds consente di utilizzare una vasta gamma di ottiche economiche e di alta qualità

arriva dove nessun'altra può arrivare

Micro Cinema Camera arriva dove nessun'altra cinepresa professionale può arrivare, con una qualità cinematografica digitale da 16 millimetri. Ora può filmare tutte le scene impossibili, perché molto pericolose per il cameraman, o in location troppo piccole per le cinepresa di misura standard. A differenza della scadente compressione dati con perdita delle altre cinepresa portatili, Micro Cinema Camera vanta un registratore incorporato che salva le immagini nei formati professionali Cinema DNG RAW e ProRes. Così facendo, ottenai file dalla qualità dell'immagine eccezionale, con funzione timecode, accurata sincronizzazione AV e una fedeltà cromatica impeccabile.

Quadricotteri

La cinepresa digitale definitiva per le riprese aeree!

Micro Cinema Camera è perfetta per le riprese effettuate a bordo di quadricotteri più piccoli ed economici! Leggera e dall'ampia gamma dinamica, effettua riprese aeree che catturano anche il dettaglio più nascosto, nei cieli soleggiati e sul terreno buio e incostante. Avendo un attacco obiettivo modulare, puoi scegliere quello più adatto alle tue riprese per ottenere immagini sempre meravigliose! Tramite un video trasmettitore wireless e un radiocomando puoi istantaneamente visualizzare le tue riprese mentre la cinepresa è in volo, regolare l'obiettivo, e avviare o interrompere la registrazione. In questo modo potrai evitare sprechi di memoria prima di arrivare sulla location!

Crash Cam

La cinepresa perfetta per le riprese più estreme!

Durante le riprese più estreme, si ha solo un'occasione per filmare la scena definitiva. Micro Cinema Camera è la cinepresa perfetta per questo tipo di riprese, perché è talmente piccola che si adatta ovunque e dispone di tanti fori di montaggio per l'ancoraggio alla scatola a prova d'urto. Inoltre consente il controllo in modalità remota, per ottenere l'inbattibile qualità cinematografica anche a distanza di sicurezza! Grazie al telecomando per regolare il diaframma e la messa a fuoco, e per avviare o interrompere le riprese. Con Micro Cinema Camera puoi girare tutte le scene più rischiose stando al sicuro, e con una qualità cinematografica digitale inconfondibile!

La cinepresa per il tuo casco

Riprese soggettive inimmaginabili!

Immagina che riprese incredibili di freestyle da snowboard o base jumping, ora che può indossare una vera cinepresa digitale! Micro Cinema Camera è piccola e ultraleggera, si avvale di obiettivi micro 4/3 di altissima qualità e registra nei formati professionali RAW e ProRes, garantendo una qualità impeccabile. Realizza soggettive estreme con la migliore cinepresa indossabile, ideale per i documentari sportivi. Basta attaccarla al tuo casco o legarla al corpo, premere il tasto di registrazione e via!

Utilizza quasi qualsiasi casco/casca, indicato sempre di non compromettere la sicurezza del tuo casco.

Macchine, camion e motociclette

Copertura completa, dal cruscotto al tubo di scarico

Grazie ai fori di montaggio nella parte superiore e inferiore puoi ancorare la tua Micro Cinema Camera a qualsiasi veicolo per riprese interne o esterne al veicolo. Scopri la straordinaria qualità dell'immagine garantita dal sensore con dinamica e frequenza di fotogrammi fino a 1080p60. Per una copertura completa, installa più cinepresse ai vecchi Pressi e puoiavviare la registrazione manualmente, o sincronizzati sulla stessa frequenza dei radiocomandi per azionarli contemporaneamente. La spia frontale della cinepresa, quando accesa, indica chiaramente quando la registrazione è in corso.

Fotografia naturalistica

Filma i tuoi incontri con la natura selvaggia nelle location esotiche

Cattura i comportamenti di animali selvatici e tutte le meraviglie della natura! Micro Cinema Camera si presta ai filmati naturalistici e, essendo molto discreta, non interferisce con gli animali nel loro habitat naturale. La qualità dell'immagine accompagna perfettamente i vari commentari introduttivi. Per filmati time-lapse di lunga durata, è possibile alimentare la cinepresa collegando una batteria esterna più grande tramite la porta di espansione DB-HD15. Puoi anche usare una batteria LP-E6 per mantenere il dispositivo acceso durante il cambio della batteria esterna o per costruire case su misura, in caso di utilizzo remoto della cinepresa.

Location insidiose

Realizza tutte le riprese più rischiose a distanza di sicurezza

Quando le riprese diventano troppo rischiose o fisicamente inaccessibili, Micro Cinema Camera svolge il lavoro per te. Il suo design compatto si adatta facilmente alle location più disagevoli, imperviee e precarie. Falla volare in un palione sonda e filma temporali mozzafiato. Posizionala sul nastro trasportatore di una fabbrica per una soggettiva di precisione, o cattura il panorama dall'alto di un nido d'aquila sull'orlo del precipizio. Grazie al monitoraggio wireless, alimentazione a lunga durata e un grandangolo dalla messa a fuoco infinita, questa cinepresa non teme rischio alcuno. Una volta configurata, non c'è più bisogno di interferire.

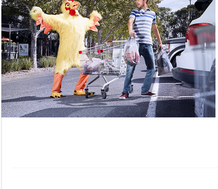

Camuffa la cinepresa

Cattura la spontaneità con la cinepresa invisibile

Scegli Micro Cinema Camera per filmare i partecipanti di un reality nella loro spontaneità. Se sei un giornalista a caccia di una storia, o un regista di documentari, basta nascondere la cinepresa per portare alla luce la realtà. L'attacco obiettivo modulare di piccole dimensioni e il microfono incorporato ti consentono di intervistare e riprendere dialoghi senza interferire con i soggetti interessati. Montala su un supporto personalizzato per camuffarla tra i libri di uno scaffale o tra la pianta in un vaso. Grazie al monitoraggio wireless e alle opzioni di controllo remoto, puoi gestire la messa a fuoco e le impostazioni di apertura durante le riprese.

Blackmagic Micro Cinema Camera

Blackmagic Micro Cinema Camera
Cinepresa digitale in miniatura con controllo remoto PWM e S.Bus, trasmissione radiocomandi per modelline d'aereo. Include un sensore Super 16 con 13 stop di gamma dinamica, e un registratore per RAW e ProRes.

Blackmagic Micro Cinema Camera Accessori

LP-E6 Battery
Codice modello: BRT-LP6NMCAM
Batteria LP-E6 mAH 2000 agli ioni di litio ricaricabile. Compatibile con Blackmagic Video Assist e Blackmagic Micro Camera.

€945

Expansion Cable
Codice modello: CABLE-ONELCAMAMC
Cavo d'espansione per Micro Cinema Camera con connessioni di alimentazione 12V, segnale di riferimento, LANC, uscita video composito, PWM e servo S.Bus.

€35

© copyright 2018. Tutti i materiali su questo sito web di proprietà esclusiva di Blackmagic Design Pty. Ltd. 2017, tutti i diritti riservati. Tutti i marchi appartengono ai rispettivi proprietari.
Il processo di vendita soggetto dal produttore esclude lesso l'imposta e costi di spedizione.

Progettata incredibilmente per personalizzabile

Trova un Rivenditore

Dalle piccole dimensioni, Micro Cinema Camera è una cinepresa digitale 16 mirrorless progettata per eseguire immagini HD di ottima qualità. L'attacco per micro 4/3 è comune di selezionare tra una vasta gamma di avanzati obiettivi intercambiabili. Il corpo della cinepresa e l'attacco obiettivo sono stati costruiti in solide leghe di magnesio, per offrirti un dispositivo dal cuore in metallo ed estremamente leggero. L'uscita HDMI facilita la connessione di display di monitoraggio in HD, mentre la porta di espansione rende la cinepresa compatibile con diverse forti di alimentazione, e numerose soluzioni di montaggio e controllo remoto.

Estremamente compatta

La cinepresa più piccola per obiettivi professionali

Alta 65.4mm, larga 82.5mm e profonda 69.5mm, Micro Cinema Camera non potrebbe essere più piccola di così, e allo stesso tempo dispone dello spazio necessario per ospitare un attacco per obiettivi professionali e intercambiabili. Questa cinepresa in miniatura è installabile ovunque, per esempio sul manubrio della bicicletta, sul deltaplano, sulla skateboard, sulle macchine telecomandate, e allacciabile al tuo corpo, regalandoti una qualità cinematografica senza paragoni.

65.4mm ALTEZZA | 82.5mm LARGHEZZA | 69.5mm PROFONDITÀ | 302gr PESO

Una base in leghe di magnesio

Struttura e attacco obiettivo leggeri e super duraturi

La struttura interna e l'attacco obiettivo della Micro Cinema Camera sono stati realizzati in leghe di magnesio, le stesse utilizzate nella costruzione delle ruote per le macchine da corsa professionali. Il risultato è una cinepresa leggera ma super resistente! Sul lato superiore e alla base vi sono due fori filettati 1/4 per fissare saldamente la cinepresa a treppiedi standard, ai quadricopteri e a qualsiasi altra sistema di supporto a lei congeniale.

Mg
12.16

Corpo e attacco obiettivo in magnesio

Obiettivi micro 4/3 attivo

Usa i compatti obiettivi professionali disponibili sul mercato

L'attacco micro 4/3 è comune di selezionare tra una vasta gamma di avanzati obiettivi intercambiabili dalla qualità fotografica, che ti permettono di gestire la lunghezza focale, l'apertura e la performance. Scegli obiettivi a lunghezza focale fissa, grandangoli con messa a fuoco infinita oppure obiettivi macro, o tilt shift. Gli obiettivi micro 4/3 attivo sono regolabili anche a distanza mediante le connessioni della porta di espansione per i sistemi di controllo remoto radio.

Apertura | Focus | Zoom

Totalmente versatile

Crea supporti personalizzati a usa la cinepresa dove vuoi

Nessun'altra cinepresa professionale offre così tanta flexibilità di personalizzazione in un design in miniatura. L'esclusiva porta di espansione è dà una libertà impareggiabile di scelta della fonte di alimentazione, e della soluzione ideale di monitoraggio e controllo remoto della cinepresa. Usa obiettivi professionali micro 4/3, oppure un adattatore per obiettivi più grandi con attacco EF o PL. Inoltre, sfruttando i fori di montaggio situati sulla parte superiore e alla base della cinepresa, puoi ancorarla saldamente al supporto che riterrai più adatto.

Massima connettività

Monitoraggio, audio, alimentazione, controllo remoto e altro ancora!

Micro Cinema Camera Blackmagic è stata progettata per offrirti tutte le opzioni di connessione di cui hai bisogno, racchiuse in un design di piccole dimensioni. La connessione HDMI consente il monitoraggio via cavo o wireless in HD, mentre l'ingresso microfono 3.5mm funziona sia con i segnali microfono che con i segnali di linea. Scegli le soluzioni che preferisci, grazie a una sola porta di espansione DB-HD10 8 cavo di distribuzione include quattro ingressi PWM per il controllo remoto radio analogico, video composito out, alimentazione e LANC. Se preferisci, collega un cavo su misura per sfruttare tutte le funzioni supplementari della porta di espansione!

Batterie rimovibili

Usa batterie LP-E6 facilmente reperibili

Per una forte di alimentazione conveniente e portatile, puoi scegliere le batterie LP-E6. Di facile reperibilità, queste batterie ricaricabili si incastrano nel retro della cinepresa e garantiscono riprese di lunga durata! Quando la batteria è scarica, l'indicatore a LED sul lato frontale lampeggia, così saprai sempre quando inserirne una nuova. Per riprese più lunghe, collega una fonte di alimentazione DC al cavo di distribuzione della porta di espansione, compatibile con fonti di alimentazione AC e batterie esterne. Non perderti mai l'azione!

Canon LP-E6 COMPATIBILE | 90 minuti RIGOSTRAZIONE

Blackmagic Micro Cinema Camera

Blackmagic Micro Cinema Camera

Cinepresa digitale in miniatura con comodo remoto PWM e 5.8ck, trainte radiocomandi per modelliini d'aeree. Includ un sensore Super 16 mm 13 stop di gamma dinamica, e un registratore per RAW e ProRes.

Blackmagic Micro Cinema Camera Accessori

LP-E6 Battery

Codice modello: BATT LP-E6MCAM

Batteria LP-E6 mAh 2000 agli ioni di litio ricaricabile. Compatibile con Blackmagic Video Assist e Blackmagic Micro Cameras.

Expansion Cable

Codice modello: CABLE CINEDCAMMC

Cavo d'espansione per Micro Cinema Camera con connessioni di alimentazione 12V, segnale di riferimento, LANC, uscita video composito, PWM e remo 5.8ck.

€945

€35

© copyright all'ladro il materiale su questo sito web è di proprietà esclusiva di Blackmagic Design Pty. Ltd. 2017, tutti i diritti riservati. Tutti i marchi appartengono ai rispettivi proprietari.
Il prezzo di vendita suggerito dai produttori escluse tasse Imposte e costi di spedizione.

L[illegible]

[illegible] l'ampia varietà di connessioni. Utilizza il cavo di distribuzione per ampliare la funzionalità della cinepresa. La porta è situata sul connettore standard DB-HD15, facilmente reperibile e saldabile, per darti la possibilità di creare i tuoi cavi su misura a seconda delle funzioni desiderate. Altrimenti, usa il cavo incluso, sempre adatto ad ogni tipo di connessione!

Trova un Rivenditore

1 Ground
2 S.Bus
3 Servo analogico can. 1
4 Ground
5 Ingresso di riferimento
6 Ingresso di alimentazione +12V
7 Ground
8 Servo analogico can. 2
9 Dati LANC
10 Alimentazione LANC
11 Ground
12 Servo analogico can. 3
13 Servo analogico can. 4
14 Uscita 400mA +5V
15 Video out composito

Ingresso per alimentazione
Jack DC 12V

Ingresso di riferimento
Connettore BNC

Dati LANC
Jack 2,5mm

Video out composito
Connettore RCA giallo

Controllo servo analogico x 4
Connettore Futaba J

Servo digitale S. Bus Futaba
Connettore Futaba J

PWM
4 ingressi analogici per il controllo remoto radio

La porta di espansione fornisce 4 ingressi PWM, gli stessi utilizzati per il controllo del servo analogico dei modelli di serie. La possibilità di configurare determinate funzioni sugli ingressi della Micro Cinema Camera è sinonimo di controllo wireless ed efficienza energetica. Ogni ingresso analogico PWM opera su un canale singolo in grado di gestire funzioni come la messa a fuoco, il diaframma e il servo zoom. La porta di espansione dispone anche di pin 5V e 0V che può modificare ed utilizzare con l'ingresso PWM al fine di controllare interruttori e pulsanti. È per un tipo di controllo più complesso, sugli dispositivi di comando esterni come Arduino BASIC Stamp o Raspberry Pi!

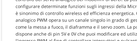

P3 - Ground
P1 - Signal

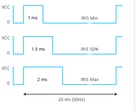

S.Bus
Accuratissimo sistema di controllo radio a 18 canali Futaba

Il sistema di controllo remoto radio S.Bus Futaba è estremamente accurato, la soluzione ideale per controllare tiene che a turno regolano la messa a fuoco, il diaframma, il servo zoom e qualsiasi impostazione della cinepresa. S.Bus è una versione di controllo radio più moderna rispetto al PWM, perché impiega una sola connessione per gestire fino a 18 canali. Ciò significa che ora può configurare molte più funzioni di controllo remoto di quanto sia possibile con gli ingressi PWM. Solitamente impiegati per il controllo remoto radio dei modelini di aerei ed elicotteri, i ricevitori e i decoder S.Bus sono reperibili in tutti i principali negozi di modellismo online.

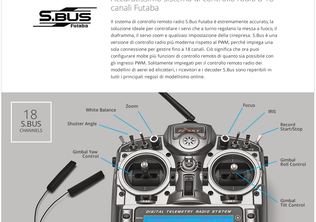

LANC
Lo standard universale per il controllo remoto via cavo

LANC è lo standard universale supportato da centinaia di produttori per il controllo di diverse funzioni come avvio e interruzione della registrazione, obiettivi e accessori. Il cavo di distribuzione della porta di espansione include una connessione standard LANC, dandoti la possibilità di aggiungere dispositivi di comando remoto per i tuoi obiettivi micro 4/3 attivi. Ciò vuol dire che, a seconda del tipo di obiettivo, potrai effettuare un controllo remoto via cavo del diaframma, della messa a fuoco e del servo zoom.

Uscita video composito
Monitoraggio in diretta e status della cinepresa

La porta di espansione offre un'uscita video composito per consentirti di utilizzare video trasmettori wireless economici e ricevere il feed della cinepresa in tempo reale. Grazie agli overlay relative alle impostazioni della cinepresa, puoi modificare la configurazione, e controllare la messa a fuoco e il diaframma. Durante le riprese, gli overlay indicano il livello della batteria residua, la frequenza di fotogrammi, e confermano la registrazione in corso.

Ingresso di riferimento
Blackburst e tri-sync

Sincronizza Micro Cinema Camera con tutte le attrezzature nel tuo studio o con un supporto fisico di impianto per 3 3D stereoscopico. La porta di espansione dispone di un ingresso di riferimento, compatibile con tri-sync e blackburst, per ancorare la cinepresa ad altre attrezzature video, o per sincronizzare due cineprese durante le riprese in 3D stereoscopico. Una volta fornito il segnale, l'ingresso della due Micro Studio Camera si allineano e generano riprese in 3D stereoscopico perfettamente sincronizzate!

Alimentazione esterna
Collega la cinepresa a fonti di alimentazione esterne

È casa di distribuzione include offre una connessione 12V DC in grado di ospitare non solo fonti di alimentazione standard ma anche batterie esterne più grandi, per registrazioni ininterrotte di lunga durata. Allo stesso tempo, l'alimentazione esterna fornisce anche una carica di compensazione alla batteria rimovibile, garantendo un funzionamento continuo anche durante il cambio-delle batterie esterne.

Blackmagic Micro Cinema Camera

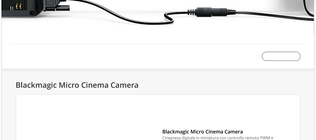

Blackmagic Micro Cinema Camera
Cinepresa digitale in miniatura con controllo remoto PWM e S.Bus, tramite radiocomandi per modelini d'aereo. Include un sensore Super 35 con 13 stop di gamma dinamica, e un registratore per RAW e ProRes.

Blackmagic Micro Cinema Camera Accessori

LP-E6 Battery
Codice modello: BATT-LPE6MCAM
Batteria LP-E6 AHH 2000 agli ioni di litio ricaricabile. Compatibile con Blackmagic Video Assist e Blackmagic Micro Camera.

Expansion Cable
Codice modello: CABLE-EXNCAMMAC
Cavo d'espansione per Micro Cinema Camera con connessioni di alimentazione 12v, segnale di riferimento, LANC, uscita video composito, PWM e servo S.Bus.

€945

€35

Copyright © Dado Creatività su questo sito web è di proprietà esclusiva di Blackmagic Design Pty. Ltd. 2017, tutti i diritti sono riservati. Nessun materiale può essere riprodotto senza il permesso di Blackmagic Design.
Il prezzo di vendita suggerito del prodotto escluso dazi, imposte e costi di spedizione.

Blackmagic Micro Cinema Camera

Micro Cinema Camera Blackmagic è una cinepresa modulare, realizzata per garantirvi massima versatilità. Può installarla in cabina in abbinamento ad un computer e disporre di display parziale connessi direttamente, oppure aggiungere un kit di espansione più solido per un'esperienza modulare wireless la cinepresa richiama nella scatola alcune parti.

Radiocomando per modellini di aerei

Sono trasmettitori e ricevitori radio analogici di produttori quali Spektrum, JR e Futaba, sengono ispirazione per la nostra nuova gamma di trasmettitori wireless. Sono stati progettati per essere compatibili con la versione wireless della Micro Cinema Camera. Questi dispositivi sono molto popolari, e quindi disponibili in tutto il mondo nei negozi online di modellismo! La manopola, gli interruttori e i pulsanti del radiocomando sono sintonizzati su canali radio differenti, che possono connettere alla cinepresa ed essere assegnati alle diverse funzioni. La parte di espansione della Micro Cinema Camera include 4 ingressi PWM analogici attivabili a 4 canali. Se hai bisogno di più di 4 canali, può connettere 5.Bus.

Futaba, JR, SPEKTRUM

Video trasmettitori wireless

Gli economici video trasmettitori sono in grado di assicurare il segnale video composito della Micro Cinema Camera a di trasmetterlo in modalità wireless al monitor. RF-Link e Nyrius realizzano esclusivamente per video composito che inviano segnali fino a 91 metri di distanza! Quindi oltre al feed della diretta video, sul monitor potrete anche visualizzare gli overlay relativi alle impostazioni mentre la cinepresa è in volo a bordo di un quadricottero. Per una soluzione di monitoraggio più avanzata, connetti un trasmettitore wireless HDMI al tuo ancho HD, fornito per esempio da Zeno e Cinemoon OLED. Circondati di segnali video, e pilotare il quadricottero diventerà un'esperienza virtuale!

PARALINX, ZEXXS, LINK-MAX, nurlus, Nyrius, CXR

Obiettivi micro 4/3 attivo

Di piccole dimensioni, gli obiettivi micro 4/3 attivo sono perfetti per la Micro Cinema Camera! Ora puoi usare obiettivi fotografici intercambiabili ad alta prestazione, mantenendo dimensioni compatte. Produttori come Olympus e Sigma realizzano un'ampia gamma di obiettivi micro 4/3 attivo, da quelli veloci a lunghezza focale fissa a teleobiettivi, mentre gli obiettivi Panasonic micro 4/3 includono addirittura una stabilizzatore ottico di immagine!

Obiettivo: Olympus M.ZUIKO DIGITAL ED 40-150mm F2.8

Obiettivo: Panasonic Lumix G Fisheye 8mm F3.5

Obiettivo: Schneider-Kreuznach 5mm Prime

SIGMA, Panasonic, OLYMPUS, IBERIUM, TAMRON, SLR Magic

Adattatori per obiettivo

Gli adattatori realizzati da terzi ti consentono di utilizzare i tradizionali obiettivi EF o gli esclusivi obiettivi cinema con attacco PL. Ora puoi sfruttare gli obiettivi fotografici che già possiedi o noleggi da Canon, Zeiss e altri produttori senza limitarti ad una sola opzione!

Adattatore per attacco obiettivo EF

Adattatore per attacco obiettivo EF

Fotodiox, MB, Metabones, Novoflex

Quadricotteri

Le moderne riprese aeree eseguono filmati una volta realizzabili solo grazie ad ingombranti supporti fissi. Alcuni modelli di quadricotteri prodotti da DJI e ORM offrono sospensioni cardaniche a 3 assi per una maggiore stabilità dell'immagine. Il corpo leggero della Micro Cinema Camera consente di effettuare riprese aeree più lunghe e addirittura di usare quadricotteri più piccoli ed economici!

DJI, ARRIALTIONICS, GHOST, Voyager

Supporti e personalizzazione

Grazie ai fori filettati 1/4" di montaggio situati sulla parte superiore e alla base, può ancorare la cinepresa alla maggior parte di supporti fotografici luce e non solo. Aggiungi microfoni esterni più grandi o dispositivi LCD di piccole dimensioni, per esempio Blackmagic Video Assist, usando i fori di montaggio situati sulla parte superiore. Invece per i treppiedi flessibili o piccoli stabilizzatori manuali, come le GoBracers, sfrutta i fori di montaggio alla base della cinepresa.

Bottom

Top

Controllo radio multicanale avanzato

Per un controllo wireless avanzato che necessita di più di 4 canali si può ingegnare di aggiungere un kit di espansione Futaba con ingressi 5.Bus. In più sia il supporto fisico che quello elettronico del kit di espansione consentono di montare il ricevitore Futaba sul retro della cinepresa, così da mantenere ordinato il cablaggio e ridurre il rischio di interferenze elettromagnetiche.

SSB, Futaba

Controllo remoto LANC

Con lo standard universale LANC è possibile controllare diversi dispositivi di produzione Sony e Canon con un singolo cavo. Il cavo di distribuzione della porta di espansione include una connessione standard LANC, dandoti la possibilità di aggiungere dispositivi di controllo remoto per i tuoi obiettivi micro 4/3 attivo. Ciò vuol dire che, a seconda del tipo di obiettivo, potrai effettuare un controllo remoto sia casa del diaframma, della messa a fuoco e del servo zoom.

bebob, Movimento

Batterie rimovibili

Non richarica di rimanere senza batteria mentre lavori. Micro Cinema Camera si serve delle comuni batterie agli ioni di litio LP-E6, solitamente impiegate con le fotocamere Canon. Le batterie rimovibili sono un passo in avanti prima all'uso. Questo tipo di batterie si ampiamente utilizzate in tutto il mondo, quindi potrai facilmente impiegarle caricabatterie per auto e altre periferiche compatibili.

Canon, Panasonic, anca.

Blackmagic Micro Cinema Camera

Blackmagic Micro Cinema Camera
Cinepresa digitale in miniatura con controlli remoto PWM e 5.Bus. Montaggio su treppiedi standard 1/4" e sensore Super 16 con 13 stop di gamma dinamica, e un registratore per RAW e ProRes.

Blackmagic Micro Cinema Camera Accessori

LP-E6 Battery
Codice modello: BMD-LPE6BCAME
Batteria LP-E6 ridrei 200 agli ioni di litio ricaricabile. Compatibile con Blackmagic Video Assist e Blackmagic Micro Camera.

Expansion Cable
Codice modello: CABLE-CINECAMMAC
Cavo d'espansione per Micro Cinema Camera con connessioni di alimentazione 12V, segnale di riferimento, LANC, uscita video composito, PWM e servo 5.Bus.

€945

€35

Il copyright del bullet trademark sia questo che vale di proprietà esclusivamente Blackmagic Design Pty. Ltd. 2017. tutti i diritti riservati. Tutti i nomi di prodotto sono marchi di proprietà dei rispettivi proprietari.
Il prezzo di vendita suggerito dal produttore escludes tasse l'imposta e costi di spedizione.

Blac' amera

Specif

Descri:

ıdo con sensore Super 16 e 13 stop di trollo remoto. La rivoluzionaria porta di che consentono di adoperare la reless per modellini di aerei. Include un re fino a 1080HD in CinemaDNG RAW o ro 4/3 e raggiunge i 60fps.

Prezzo
€945

Caratteristiche della Videocamera

Dimensioni del sensore
Super 16 (12,48mm x 7,02mm)

Risoluzioni di ripresa
1920 x 1080

Frequenze di fotogrammi
1080p23.98, 24, 25, 29.97, 30, 50, 59.94, 60

Gamma dinamica
13 stops

Messa a fuoco
Controllo remoto della messa a fuoco tramite la porta di espansione su obiettivi compatibili.

Controllo diaframma (Iris)
Controllo del diaframma tramite i pulsanti Rewind e Forward, e controllo remoto tramite la porta di espansione su obiettivi compatibili.

Attacco obiettivo
Micro 4/3 attivo

Controlli
6 pulsanti di controllo tra cui Record, Play, Rewind, Forward, Menu, e Power. 4 canali PWM e 1 x S.Bus attraverso la porta di espansione

Microfono
Microfono stereo integrato.

Montaggio accessori
1 x 1/4" (parte superiore), 3 x 1/4" (alla base)

Archiviazione

Tipo di archiviazione
Schede rimovibili SDXC e SDHC. Consulta il manuale per la lista delle schede compatibili

Formati di archiviazione
Mac OS Extended o exFAT. Le schede SD si possono formattare sulla cinepresa, o su qualsiasi Mac o Windows. È consigliabile formattare usando la cinepresa.

Frequenze di archiviazione
1920 x 1080
CinemaDNG RAW - 65 MB/s
Apple ProRes 422 HQ - 27.5 MB/s
Apple ProRes 422 - 18.4 MB/s
Apple ProRes 422 LT - 12.75 MB/s
Apple ProRes Proxy - 5.6 MB/s
Frequenza di archiviazione di 30 fotogrammi per secondo.

Formati compressi di registrazione
Compressione senza perdita CinemaDNG RAW di 1920 x 1080 con gamma dinamica film. Apple ProRes 422 HQ, 422, 422 LT e 422 Proxy di 1920 x 1080 con gamma dinamica film o video.

Connessioni

Uscita video HDMI
1 x uscita HDMI tipo A

Porta di espansione
Porta seriale DB-HD15 con supporto per:
Ingresso per alimentazione
Ingresso LANC
1 x ingresso per canale S.Bus
4 x canali PWM di ingresso
Ingresso genlock
Uscita video composito

Ingresso audio analogico
1 x 3,5mm audio stereo per segnali microfonici e di linea. Configurabile per ingresso timecode.

Uscita audio HDMI
2 canali 48 kHz e 24 bit.

Controllo remoto
Controllo obiettivo, parametri di registrazione e azionamento di start/stop tramite LANC e PWM, o i canali di controllo remoto S.Bus

Interfaccia computer
Porta micro-B USB 2.0 per aggiornamento software.

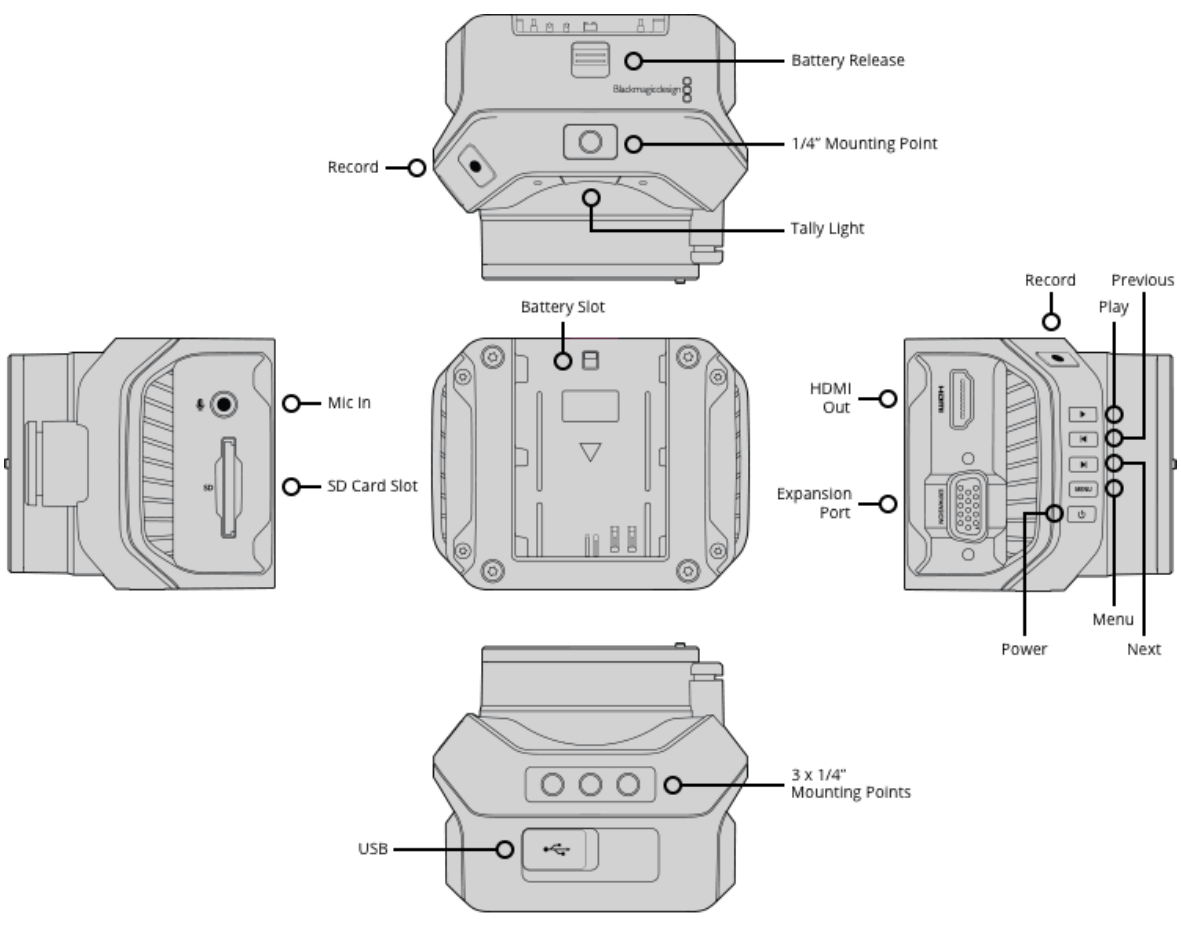

Software

Software incluso
Software di correzione colore DaVinci Resolve.
Scheda SD per Mac OS X e Windows.

Sistemi Operativi

Mac OS X 10.10 Yosemite, Mac OS X 10.11 El Capitan o successivo.

Windows 8.1 o Windows 10

Requisiti di Alimentazione

Batterie compatibili
Canon LP-E6

Autonomia
Circa 1 ora e 30 minuti

Alimentazione
12V-20V

Specifiche Fisiche

Specifiche Ambientali

Temperatura operativa
da 0° a 40° C (da 32° a 104° F)

Temperatura di archiviazione
da -20° a 45° C (da -4° a 113° F)

Umidità relativa
da 0% a 90% senza condensazione

Il prodotto include

Blackmagic Micro Cinema Camera
Cavo di espansione
Batteria LP-E6
Coperchio antipolvere per torretta
Adattatore 12V AC

Garanzia

Garanzia limitata di un anno fornita dal produttore.

Blackmagic Micro Cinema Camera

Blackmagic Micro Cinema Camera
Cinepresa digitale in miniatura con controllo remoto PWM e S.Bus, tramite radiocomandi per modellini d'aereo. Include un sensore Super 16 con 13 stop di gamma dinamica, e un registratore per RAW e ProRes.

Blackmagic Micro Cinema Camera Accessori

LP-E6 Battery
Codice modello: BATT-LPE6M/CAM
Batteria LP-E6 mAH 2000 agli ioni di litio ricaricabile. Compatibile con Blackmagic Video Assist e Blackmagic Micro Camera.

Expansion Cable
Codice modello: CABLE-CINECAMMIC
Cavo d'espansione per Micro Cinema Camera con connessioni di alimentazione 12V, segnale di riferimento, LANC, uscita video composito, PWM e servo S.Bus.

€945

€35

Il copyright di tutto il materiale su questo sito web è di proprietà esclusiva di Blackmagic Design Pty. Ltd. 2017, tutti i diritti riservati. Tutti i marchi appartengono ai rispettivi proprietari.
Il prezzo di vendita suggerito dal produttore esclude tasse/imposte e costi di spedizione.

Blackmagic Micro Cinema Camera

La cinepresa digitale più piccola al mondo con sensore Super 16 e 13 stop di gamma dinamica, progettata per il controllo remoto. La rivoluzionaria porta di espansione offre ingressi PWM e S.Bus che consentono di adoperare la cinepresa tramite un radiocomando wireless per modellini di aerei. Include un registratore con scheda SD per catturare fino a 1080HD in CinemaDNG RAW o ProRes, ospita un attacco obiettivo micro 4/3 e raggiunge i 60fps.

€945

Caratteristiche della Videocamera

Dimensioni del sensore
Super 16 (12,48mm x 7,02mm)

Risoluzioni di ripresa
1920 x 1080

Frequenze di fotogrammi
1080p23.98, 24, 25, 29.97, 30, 50, 59.94, 60

Gamma dinamica
13 stops

Messa a fuoco
Controllo remoto della messa a fuoco tramite la porta di espansione su obiettivi compatibili.

Controllo diaframma (Iris)
Controllo del diaframma tramite i pulsanti Rewind e Forward, e controllo remoto tramite la porta di espansione su obiettivi compatibili.

Attacco obiettivo
Micro 4/3 attivo

Controlli
6 pulsanti di controllo tra cui Record, Play, Rewind, Forward, Menu, e Power. 4 canali PWM e 1 x S.Bus attraverso la porta di espansione

Microfono
Microfono stereo integrato.

Montaggio accessori
1 x 1/4" (parte superiore), 3 x 1/4" (alla base)

Archiviazione

Tipo di archiviazione
Schede rimovibili SDXC e SDHC. Consulta il manuale per la lista delle schede compatibili

Formati di archiviazione
Mac OS Extended o exFAT. Le schede SD si possono formattare sulla cinepresa, o su qualsiasi Mac o Windows. È consigliabile formattare usando la cinepresa.

Frequenze di archiviazione
1920 x 1080

CinemaDNG RAW - 65 MB/s

Apple ProRes 422 HQ - 27.5 MB/s

Apple ProRes 422 - 18.4 MB/s

Apple ProRes 422 LT - 12.75 MB/s

Apple ProRes Proxy - 5.6 MB/s

Frequenza di archiviazione di 30 fotogrammi per secondo.

Formati compressi di registrazione
Compressione senza perdita CinemaDNG RAW di 1920 x 1080 con gamma dinamica film. Apple ProRes 422 HQ, 422, 422 LT e 422 Proxy di 1920 x 1080 con gamma dinamica film o video.

Connessioni

Uscita video HDMI
1 x uscita HDMI tipo A

Porta di espansione
Porta seriale DB-HD15 con supporto per:
Ingresso per alimentazione
Ingresso LANC
1 x ingresso per canale S.Bus
4 x canali PWM di ingresso
Ingresso genlock
Uscita video composito

Ingresso audio analogico
1 x 3,5mm audio stereo per segnali microfonici e di linea. Configurabile per ingresso timecode.

Uscita audio HDMI
2 canali 48 kHz e 24 bit.

Controllo remoto
Controllo obiettivo, parametri di registrazione e azionamento di start/stop tramite LANC e PWM, o i canali di controllo remoto S.Bus

Interfaccia computer
Porta micro-B USB 2.0 per aggiornamento software.

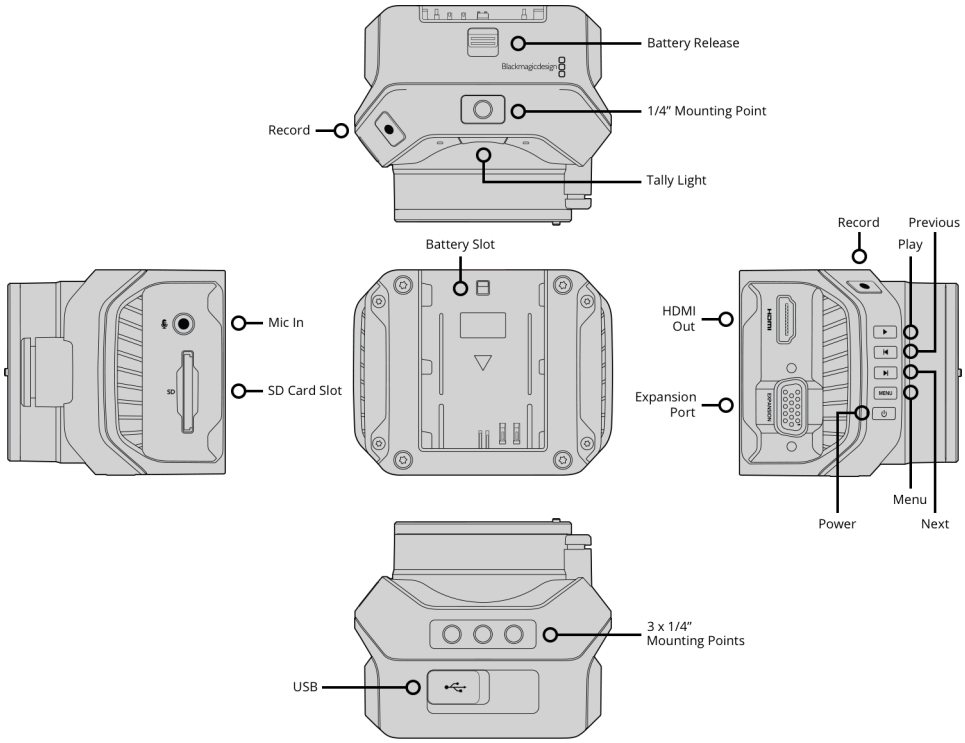

Software

Software incluso
Software di correzione colore DaVinci Resolve.
Scheda SD per Mac OS X e Windows.

Sistemi Operativi

Mac OS X 10.10 Yosemite,
Mac OS X 10.11 El Capitan
o successivo.

Windows 8.1 o
Windows 10

Requisiti di Alimentazione

Batterie compatibili
Canon LP-E6

Autonomia
Circa 1 ora e 30 minuti

Alimentazione
12V-20V

Specifiche Fisiche

Specifiche Ambientali

Temperatura operativa
da 0° a 40° C (da 32° a 104° F)

Temperatura di archiviazione
da -20° a 45° C (da -4° a 113° F)

Umidità relativa
da 0% a 90% senza condensazione

Il prodotto include

Blackmagic Micro Cinema Camera
Cavo di espansione
Batteria LP-E6
Coperchio antipolvere per torretta
Adattatore 12V AC

Garanzia

Garanzia limitata di un anno fornita dal produttore.

Il copyright di tutto il materiale su questo sito web è di proprietà esclusiva di Blackmagic Design Pty. Ltd. 2017, tutti i diritti riservati. Tutti i marchi appartengono ai rispettivi proprietari.
Il prezzo di vendita suggerito dal produttore esclude tasse/imposte e costi di spedizione.

Rivenditore autorizzato di Blackmagic Design